Maxflow

Darfs a bissl mehr sein?

Das Arbeitstier: MAXFLOW

Eine Klasse für sich sind die MAXFLOW Papierfilter alleine schon was ihre Kapazität betrifft. Bei Durchflussmengen ab 700 Liter/Minute wird es für den MAXFLOW erst interessant; bis zu 2.000 Liter/Minute kann das Arbeitstier unter den Filtern mühelos bewältigen. Als gefinkelter Hydrostatiker verbindet der MAXFLOW diese hohe Mengenleistung mit mehr als guten Reinigungswerten – je nach Textilbeschaffenheit von 10 bis 50 Micron – und einem geringen Stoffverschleiß.
Der MAXFLOW ist der ideale Saubermann für alle Metallbearbeitungsmaschinen, ölhaltige Fördermedien und für Öl mit einer Viskosität von maximal 20 cSt bei 40 °C. Insbesondere dann, wenn ausgesprochen viel Putzarbeit zu leisten ist.

Wie er funktioniert

Der MAXFLOW beruht auf dem Prinzip der Trommelreinigung. Der Papierfilter kommt zwischen Trommel und einer Metallmatte zu liegen. Aus der Trommel wird das verschmutzte Fluid auf das Filtergewebe verteilt. Die Flüssigkeit wird abgeschieden und baut sich zu einer Wassersäule mit einem entsprechenden hydrostatischen Druck auf. Er drückt die Flüssigkeit durch das Gewebe. Die Schmutzpartikel kommen auf dem Gewebe zu liegen, wo sie sich zu einer Schlackenschicht formieren. Die Schlacke verstärkt die Filterwirkung zusätzlich; der Druck gewährleistet, dass die Flüssigkeit auch große Schlackenvolumen durchströmt.

Ist die Aufnahmekapazität der Matte ausgereizt, schwimmt sie mit dem ansteigenden Flüssigkeitspegel auf. Das setzt automatisch das Einzugs- und Wicklungssystem für verbrauchtes Gewebe in Gang, das eine neue Matte ausrollt.

Typenübersicht

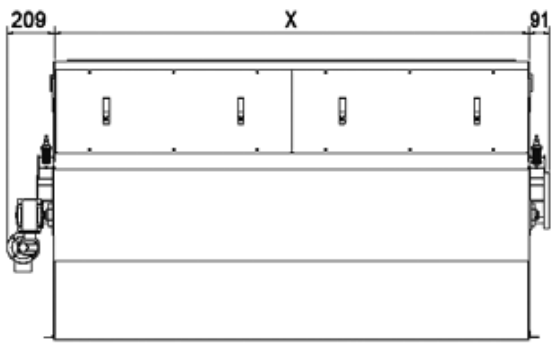

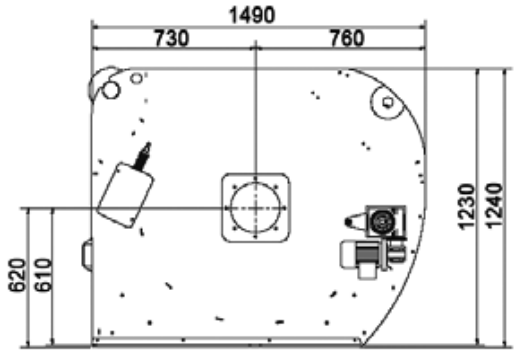

Typ	X
MAXFLOW 700	820
MAXFLOW 1000	1060
MAXFLOW 1500	1620
MAXFLOW 2000	2120

Eigenschaftern	Maximale Durchflussmenge bei Bohröl	Maximale Durchflussmenge bei Vollöl		Filtrationsgrad	Leistung des Getriebemotors	Gewicht
Einheiten	**l/min**	**l/min**	**GPM**		**kW**	**kg**
MAXFLOW 700	700	350	185	10 ÷ 50 micron	0,09	350
MAXFLOW 1000	1000	500	264	10 ÷ 50 micron	0,09	440
MAXFLOW 1500	1500	750	396	10 ÷ 50 micron	0,12	660
MAXFLOW 2000	2000	1000	528	10 ÷ 50 micron	0,12	850

Huber KSS Service GmbH
Lambacher Feld 2 | 4650 Lambach
Tel: +43 (0) 7245 22433 | Fax: +43 (0) 7245 22433-33 | office@kss.at