Belki Tiefbettbandfilter

Maximale Effizienz

Tiefer gelegt: BELKI Tiefbettbandfilter

Was er kann

Unser BELKI Tiefbettbandfilter bürgt für Betriebssicherheit und Vielseitigkeit in der Anwendung. Zuverlässig und wirksam hält er Kühlschmierstoffe genauso sauber wie Schleifflüssigkeiten und Entfettungsbäder. Sind metallische Schmutzpartikel im Spiel, können Sie ihn mit einem Magnetfilter zur Feinfiltrierung von winzigen Partikeln verwenden, die sonst durch das Filtervlies schlüpfen würden.

Wie er funktioniert

Ein Vliesstoff als Filtermedium ist je nach Anwendungsgebiet das Filtermedium der Wahl. Die Filtrierung erfolgt über den Aufbau eines Filterkuchens, an dem sich immer mehr Schmutzpartikel festsetzen. Der Tiefbettbandfilter trennt das gebrauchte Vlies vom Filterkuchen. So können beide separat entsorgt werden.

Was er bringt

- Robustheit und Langlebigkeit durch Fertigung aus Edelstahl
- Perfekter Schutz vor Zerreissen des Filtervlieses – keine Lecks, kein Überlaufen
- Optimale Nutzung der Filterkapazität des Vliesstoffs
- Minimaler Wartungsaufwand

Typenübersicht

4,5.60

5.10

7.10

10.15

12.20

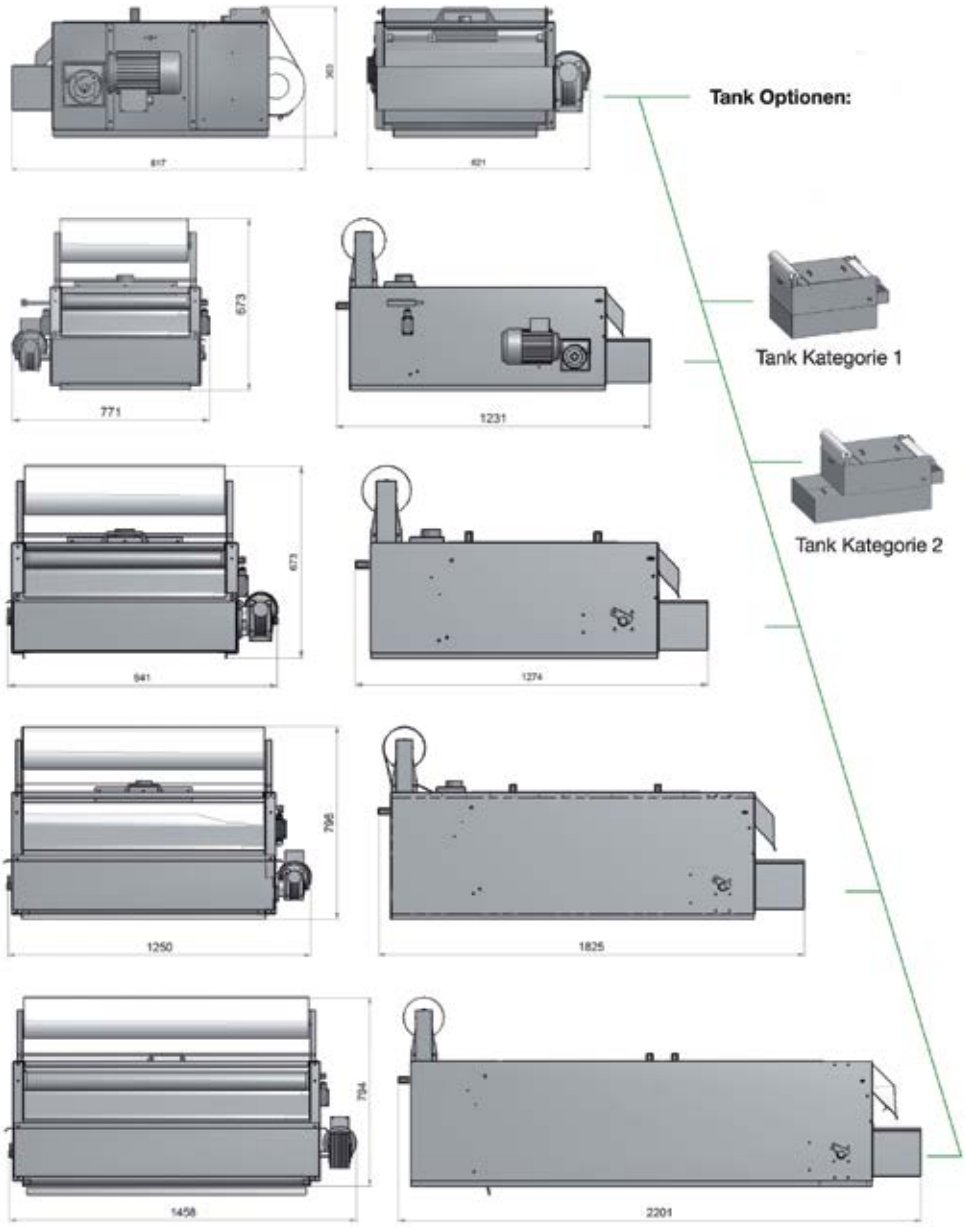

Eigenschaften		Typenübersicht				
	Einheit	**Typ 4,5.60**	**Typ 5.10**	**Typ 7.10**	**Typ 10.15**	**Typ 12.20**
Filterleistung *	Max l/min	50	150	225	350	500
Filterfläche	m²	0,2	0,35	0,5	1	2
Filterfeinheit	µm	20 - 80	20 - 80	20 - 80	20 - 80	20 - 80
Säuren/Basengehalt	pH-wert	5 - 10	5 - 10	5 - 10	5 - 10	5 - 10
Temperatur	°C	20 - 60	20 - 60	20 - 60	20 - 60	20 - 60
Anschluss	V/Hz	3x400/50	3x400/50	3x400/50	3x400/50	3x400/50
Länge	mm	817	1231	1274	1825	2201
Breite	mm	621	771	941	1250	1458
Höhe	mm	363	673	673	796	794

* max l/min KSS für Drehen und Fräsen

Huber KSS Service GmbH
Lambacher Feld 2 | 4650 Lambach
Tel: +43 (0) 7245 22433 | Fax: +43 (0) 7245 22433-33 | office@kss.at